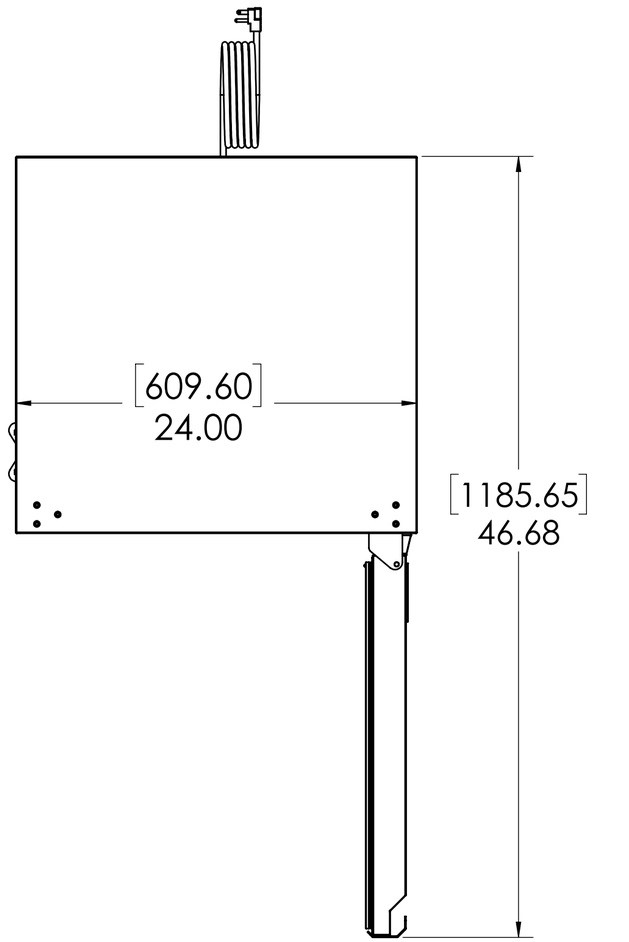

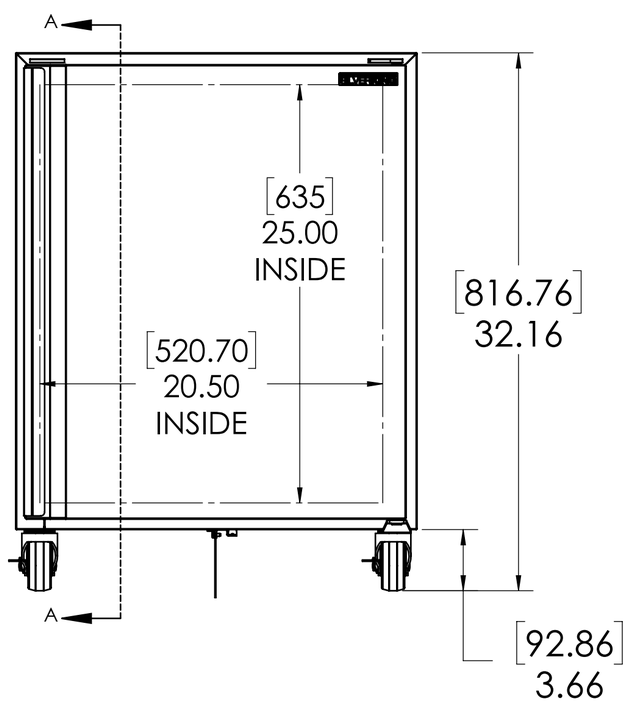

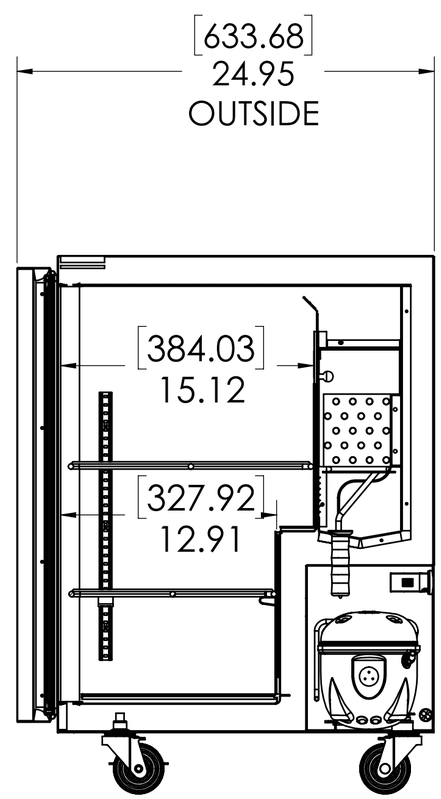

SECTION A-A

06.10.22